PASA *PA 1GN*

PORTE PIVOTANTE AVEC ÉLÉMENT FIXE EN PROLONGEMENT

Caractéristiques techniques

- Porte pivotante avec élément fixe en prolongement
- Ouverture vers l'intérieur et vers l'extérieur
- Charnières avec fixations intérieures intégrées dans le verre et mécanisme de relevage à l'ouverture
- Charnières et poignées de haute qualité
- Finition argent mat ou chromé
- Protection contre les éclaboussures grâce au joint gouttière horizontal
- Traitement anti-calcaire ROTHACLEAN en option

Avantages produits

- Verre de sécurité clair 8 mm. En option, verre dépoli SR OPACO, teinté gris ou décors sablés
- Pose avec ou sans baguette d'étanchéité de 6 mm de hauteur (livrée de série)
- La fourniture des pièces détachées est assurée pendant 20 ans après l'arrêt du modèle
- Réalisation individuelle sur mesure
- Option possible : ROTHextra

Normes et contrôle

Qualité produit selon norme EN 14428 (CE)

Contrôle qualité selon norme PPP 53005 (TüV/GS)

Verre de sécurité haute qualité selon norme EN 12150. Épaisseur 8 mm

ROTH FRANCE SAS
78, rue Ampère • Z.I. • 77450 Lagny sur Marne
Téléphone : 01.64.12.44.44 • fax : 01.60.07.20.39 • www.roth-france.fr

Autres possibilités de montage

En niche

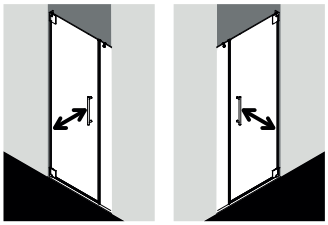

PA 1GN PA 1GN

Réalisation individuelle sur mesure uniquement

Schémas techniques

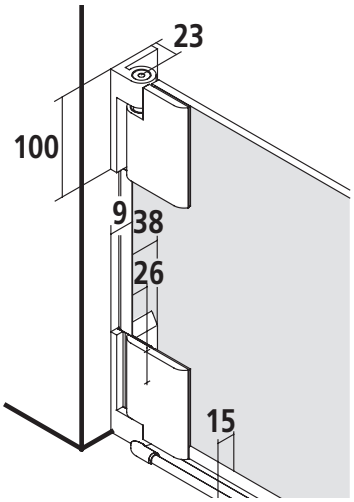

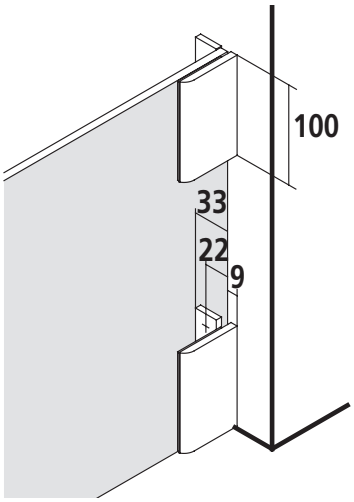

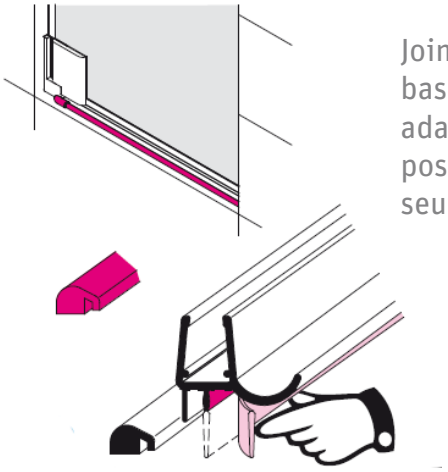

Joint horizontal bas type gouttière adaptable lors de la pose avec ou sans seuil d'étanchéité

ROTH FRANCE SAS
78, rue Ampère • Z.I. • 77450 Lagny sur Marne
Téléphone : 01.64.12.44.44 • fax : 01.60.07.20.39 • www.roth-france.fr