FILIA XP *FX TVD*

PAROI FIXE RACCOURCIE, MONTAGE CONTRE BAIGNOIRE

Caractéristiques techniques

- Paroi fixe raccourcie partiellement cadrée pour montage contre baignoire
- Finition profilés : Aluminium argent poli
- Finition vitrages : Verre de sécurité 6 mm clair.
- Traitement anticalcaire Rothaclean en option
- En option : Verre de sécurité dépoli SR Opaco, teinté gris, décors sablés et verre miroir
- Ajustage : Le profilé vertical permet un ajustage de 25 mm

Avantages produits

- Traitement anticalcaire certifié TÜV garantissant son efficacité pendant 10 ans
- Livré avec stabilisateur FILIA
- Sur-mesure réalisable
- La fourniture des pièces détachées est assurée pendant 20 ans après l'arrêt du modèle
- Option possible : ROTHextra

Normes et contrôle

Qualité produit selon norme EN 14428 (CE)

Contrôle qualité selon norme PPP 53005 (TüV/GS)

Verre de sécurité haute qualité selon norme EN 12150. Épaisseur 6 mm

ROTH FRANCE SAS
78, rue Ampère • Z.I. • 77450 Lagny sur Marne
Téléphone : 01.64.12.44.44 • fax : 01.60.07.20.39 • www.roth-france.fr

FILIA XP *FX TVD*

PAROI FIXE RACCOURCIE, MONTAGE CONTRE BAIGNOIRE

Possibilités de montage

En angle

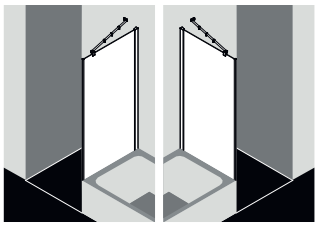

FX TVD FX TVD

Montage en «U» : largeur max. 1200 mm

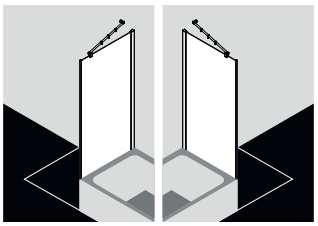

FX TVD FX TVD

Réalisations sur-mesure (schéma coté obligatoire)

- Possibilité d'ajustage de la largeur : +15 mm / -10 mm
- La largeur totale ne peut excéder 1450 mm pour une hauteur :
- Jusqu'à 2000

Schémas techniques

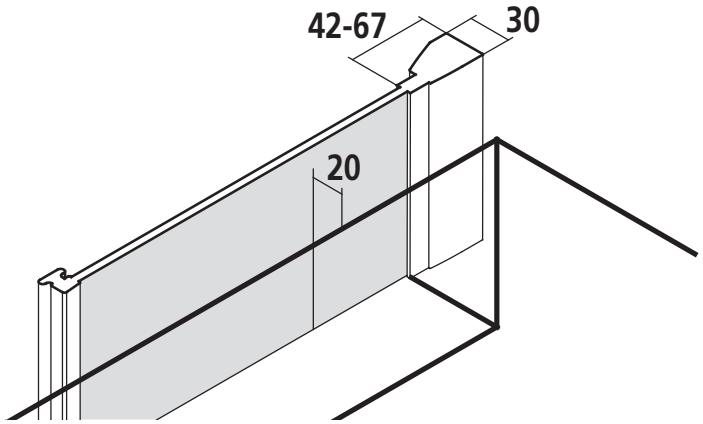

MàJ200521-sousréservedemodificationstechniques

ROTH FRANCE SAS
78, rue Ampère • Z.I. • 77450 Lagny sur Marne
Téléphone : 01.64.12.44.44 • fax : 01.60.07.20.39 • www.roth-france.fr