KIT 4 (Erweiterung 960 mm)

Mat.-Nr. 1215000193

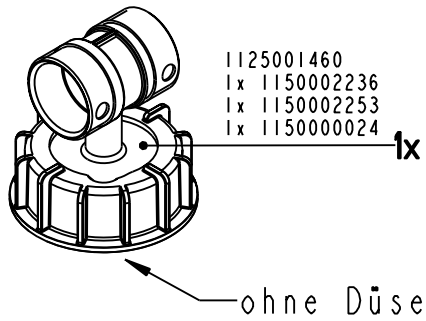

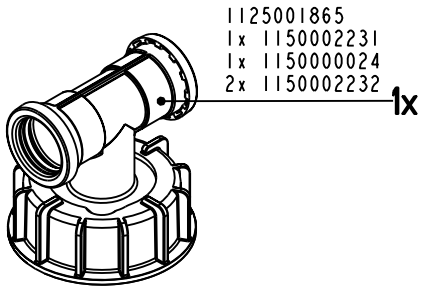

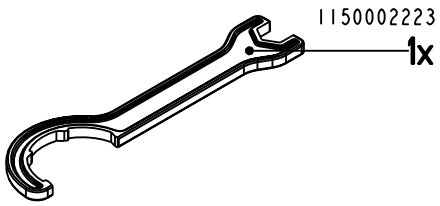

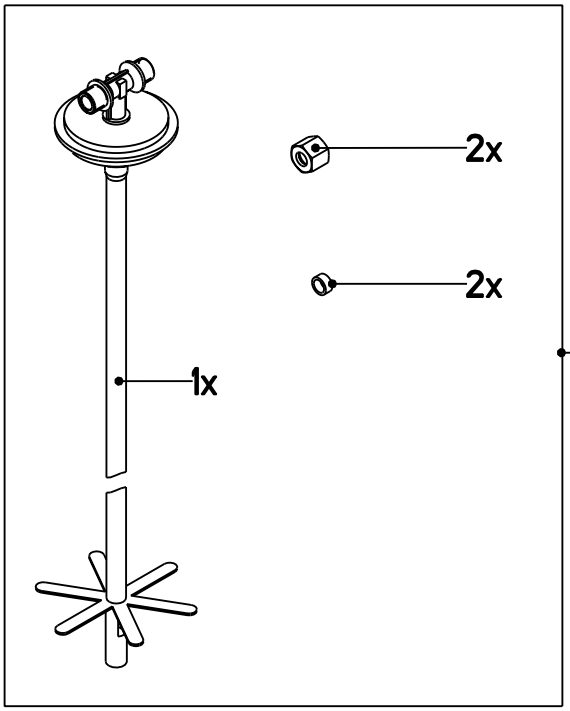

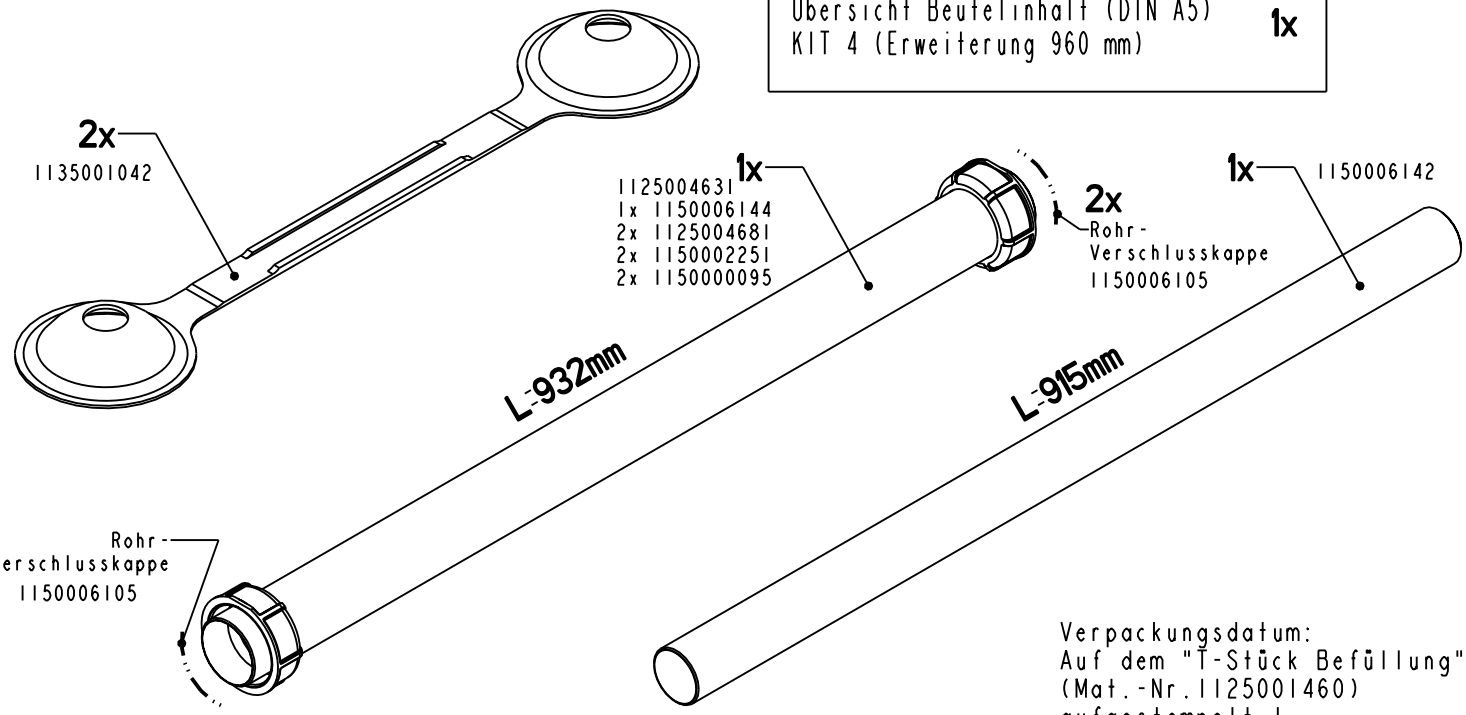

Verpackungsdatum:
Auf dem "T-Stück Befüllung"
(Mat.-Nr.1125001460)
aufgestempelt !